Rolf

CERTIFIÉ PAR CSTB NF ROBINETTERIE SANITAIRE

ACS CONFORMITÉ SANITAIRE

10 GARANTIE

Référence : **501011110**

MITIGEUR DE LAVABO NORM'O - ROLF

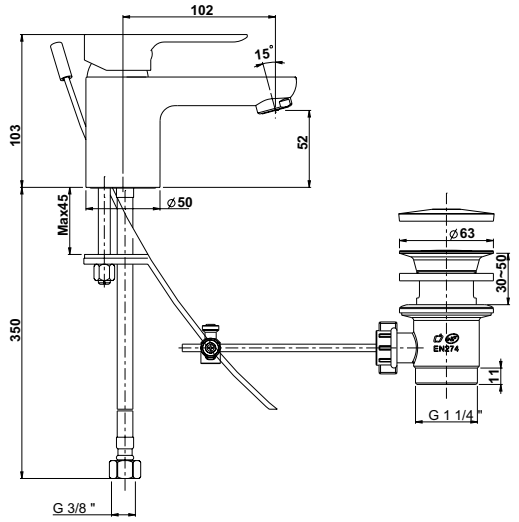

UN DESIGN SOBRE ET MODERNE.

INSTALLATION RAPIDE ET FACILE.

ECONOMIES D'EAU ET D'ÉNERGIE GRÂCE À LA TECHNOLOGIE C2, C3 ET CH3

DESCRIPTION	Chromé - Manette métal - Cartouche céramique Ø35 mm CH3 - Bec fixe avec aérateur anticalcaire - Limiteur de débit par point dur - Limiteur de température réglable - Vidage hostaform plastique - Tirette de vidage latéralee - Un point de fixation - Flexibles d'alimentation EPDM livrés pré-montés 350 mm - NF classement E00 CH3 A2 U3 (AABA)
CARACTÉRISTIQUES	Chromé. - Manette métal. - Cartouche Ø35 mm. - Bec fixe avec aérateur anticalcaire. - Limiteur de débit par point dur. - Limiteur de température réglable. - Un point de fixation. - Flexibles EPDM pré-montés 350 mm. - Vidage hostaform plastique. - Tirette de vidage latérale. - NF IA. - Classement E00 CH3 A3 U3 (BAAA).
APPLICATIONS	Robinetterie de lavabo
CONDITIONS D'UTILISATION	Pression maximum : 5 bar - Pression d'utilisation : 3 bar - Température maximum de l'eau : 80°C (176°F) - produit Conforme aux réglementations en vigueur
COMPATIBILITÉ	S'installe sur tous les types de lavabo
PRÉCAUTION D'EMPLOI	1 point de fixation. Livré avec flexible en EPDM pré-monté 350mm.

SPECIFICATIONS D'INSTALLATION	Permet l'équipement sanitaire des salles de bains et cuisine.
	Garantie 10 ans contre tout vice de fabrication y compris pour les cartouches - Cf conditions générales de vente
PRESCRIPTION DE POSE	Avant le montage nettoyer la tuyauterie pour éliminer toute impureté
PRESCRIPTION D'ENTRETIEN	Nettoyage à l'eau savonneuse avec un chiffon doux et bien sécher - Ne pas utiliser de produits nocifs, abrasifs ou chlorés